PLINTO TIPO

FONDAZIONI - struttura
Scala 1:100

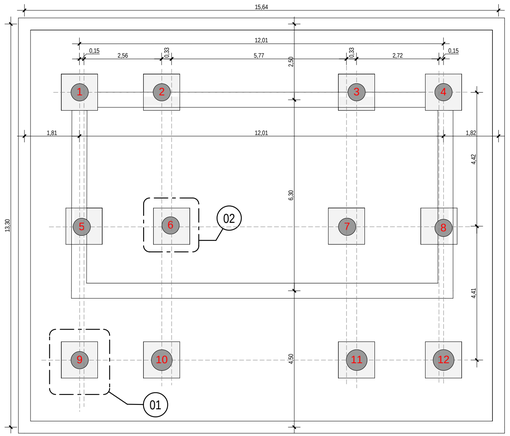

ARMATURA INFERIORE
SCALA 1:20

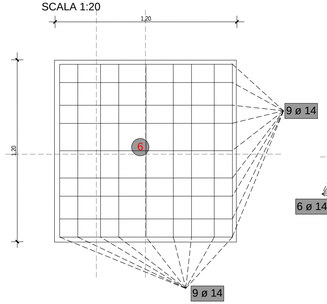

ARMATURA SUPERIORE
SCALA 1:20

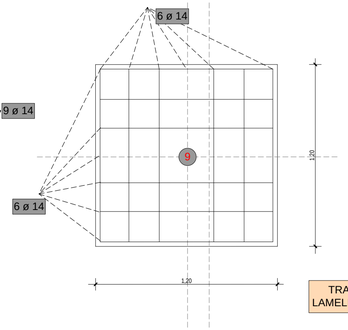

SEZIONE
SCALA 1:20

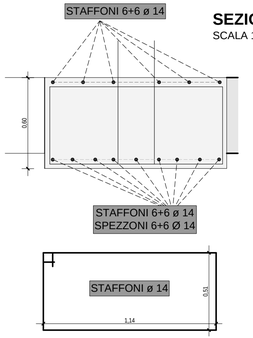

ORDITURA TETTO
Scala 1:100

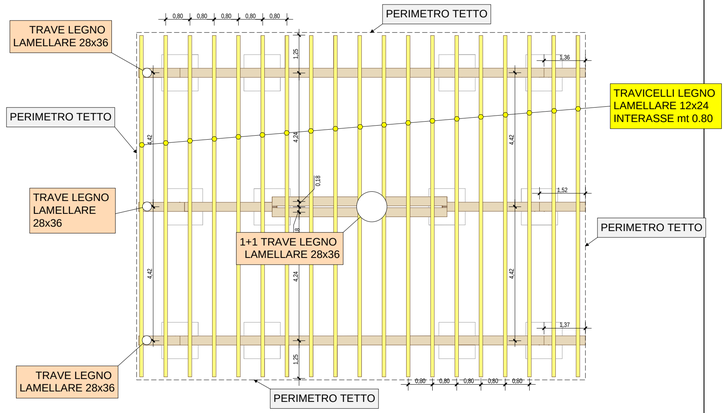

COMUNE DI UTA
Città Metropolitana di Cagliari

studio tecnico
ing. Francesco MURENU

09032 ASSEMINI - via Sardegna, 37/c
tel/fax 070/969432 Email: murfra@tiscali.it

OGGETTO:
RIQUALIFICAZIONE PARCO SANTA MARIA DI UTA

STATUS:

Elaborati:
FABBRICATO INFOPOINT
SCHEMI DELLE STRUTTURE

tavola:
integrativa 6

Progettista:
Dr. Ing. Francesco MURENU

scala:
indicate

data:
dicembre 2022

committente:
Comune di Uta
RUP: Geom. Giuseppe Chiacchio

archivio