NODI CON SOLAIO H:28 cm

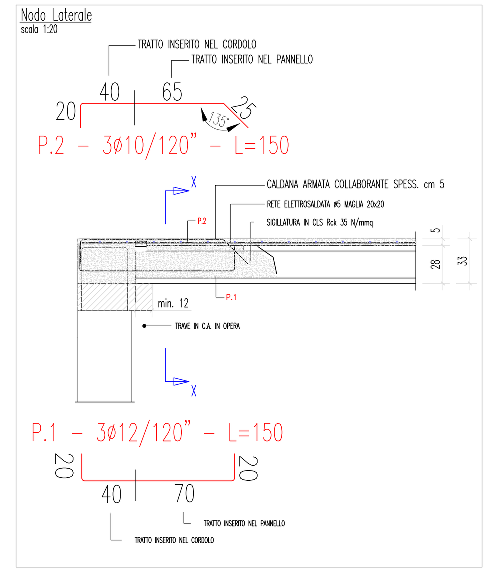

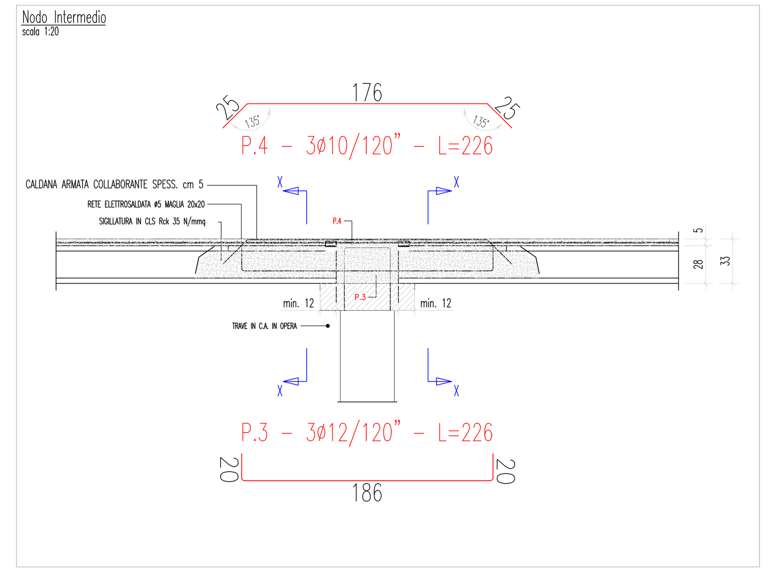

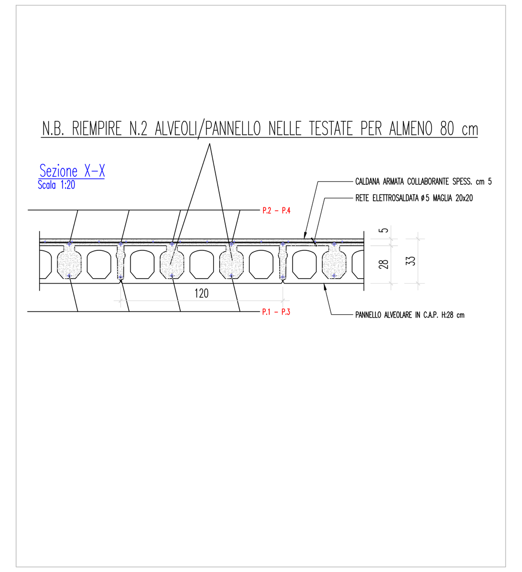

CARATTERISTICHE MATERIALI DI SIGILLATURA:

- CALCESTRUZZO : Rck 35 N/mmq
- ACCIAIO : B 450 C
- COPRIFERRO cm 3

CARATTERISTICHE SOLAIO E SOVRACCARICHI

- SPESSORE PANNELLI ALVEOLARI PREFABBRICATI cm 28
- SPESSORE CALDANA COLLABORANTE cm 5
- PESO DEI PANNELLI 360 Kg/mq
- PESO CALDANA 125 Kg/mq
- CARICO TOTALE PREVISTO SUL SOLAIO : 650 Kg/mq
  (Carichi Permanenti 350 Kg/mq + Carichi di Servizio 300 Kg/mq)

NODI CON SOLAIO H:33 cm

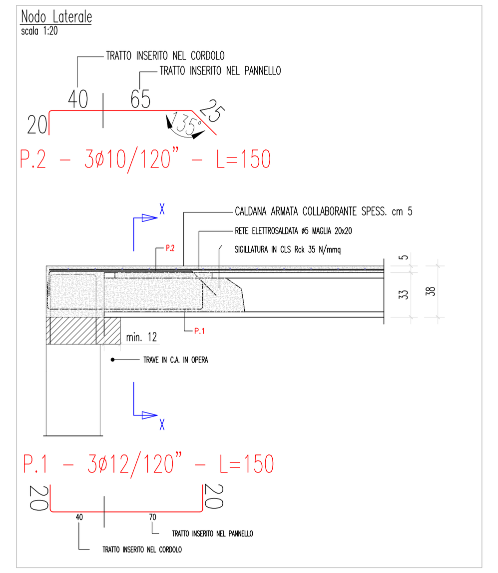

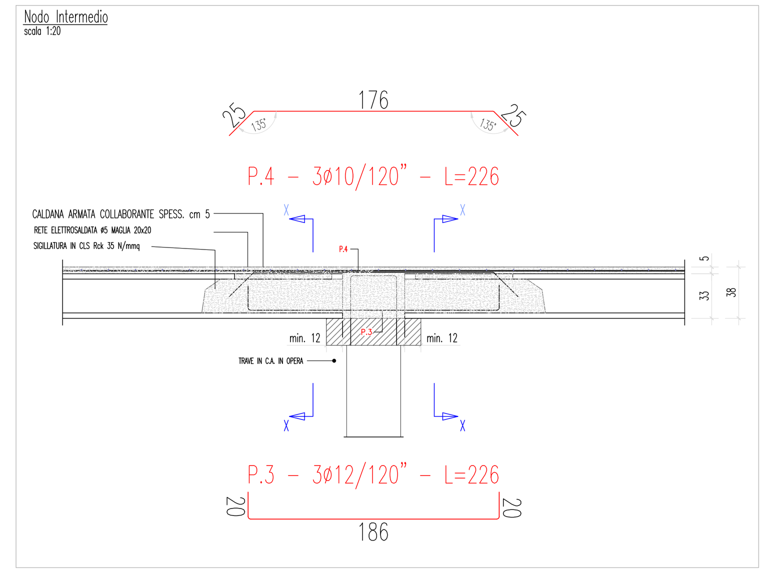

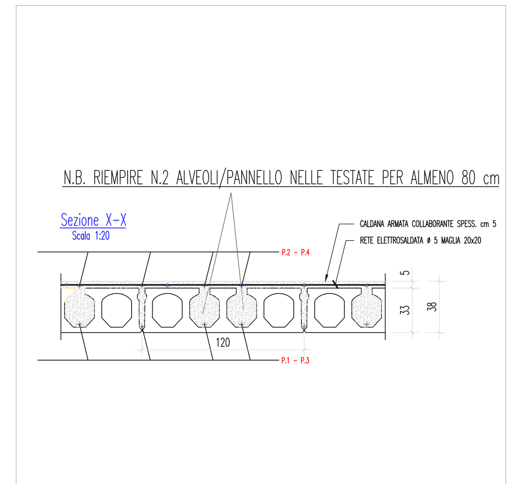

CARATTERISTICHE MATERIALI DI SIGILLATURA:

- CALCESTRUZZO : Rck 35 N/mmq
- ACCIAIO : B 450 C
- COPRIFERRO cm 3

CARATTERISTICHE SOLAIO E SOVRACCARICHI

- SPESSORE PANNELLI ALVEOLARI PREFABBRICATI cm 33
- SPESSORE CALDANA COLLABORANTE cm 5
- PESO DEI PANNELLI 425 Kg/mq
- PESO CALDANA 125 Kg/mq
- CARICO TOTALE PREVISTO SUL SOLAIO : 400 Kg/mq
  (Carichi Permanenti 350 Kg/mq + Carichi di Servizio 50 Kg/mq)

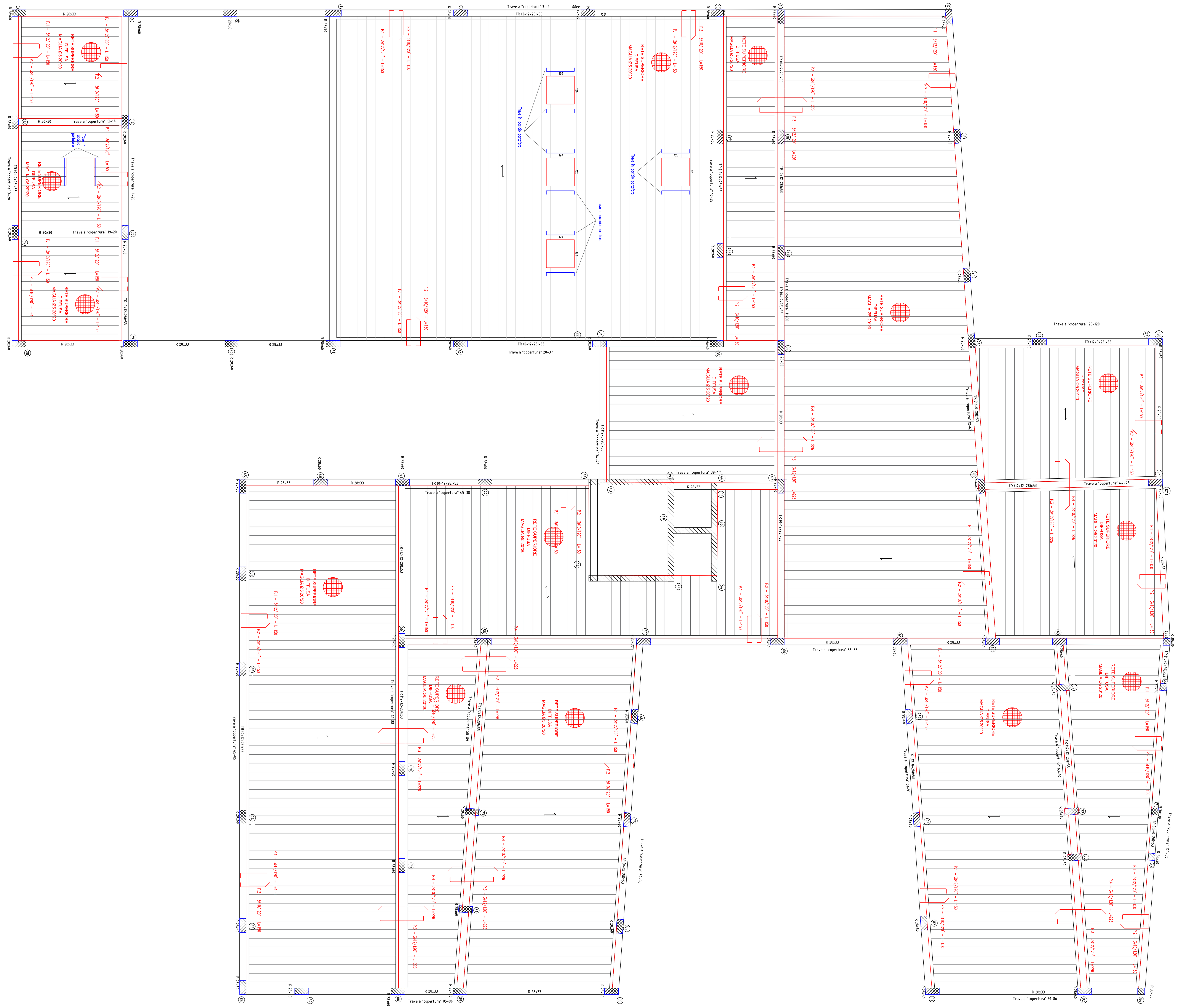

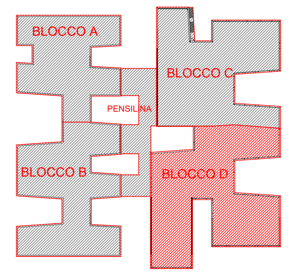

LEGENDA

- Solaio prefabbricato alveolare spessore 28 cm + Caldana in cls C28/35 + rete elettrosaldata
- Solaio prefabbricato alveolare spessore 33 cm + Caldana in cls C28/35 + rete elettrosaldata
- Solaio in cemento armato
- Pilastri

CARATTERISTICHE DEI MATERIALI	
CALCESTRUZZO	
– calcestruzzo a prestazione garantita	(UNI EN 206)
– classe di esposizione ambientale fondazioni	XC2
– classe di esposizione ambientale elementi elevazioni	XC1
– resistenza minima	C 28/35
– rapporto acqua cemento max	0.5
– contenuto minimo cemento	300 kg /mc
– copriferro	35 mm
– classe di consistenza	S4
– diamentro max aggregati	26 mm
conforme Norma Uni EN 206-1 e istruzioni UNI 11104	
ACCIAIO PER BARRE D'ARMATURA ORDINARIA	
– Acciaio controllato in stabilimento	B450 C
– tensione caratteristica allo snervamento	fpyk>450 MPa
– tensione caratteristica a rottura	fptk> 540 MPa
Le sovrapposizioni dei ferri sono da considerarsi pari a 40 diametri	
CARICHI SOLAI	
Carichi Permanenti	350 kg/m^2
Carichi Accidentali	
- Solaio Primo Piano	300 kg/m^2
- Solaio Copertura	50 kg/m^2

COMUNE DI UTA
PIANO STRAORDINARIO DI EDILIZIA SCOLASTICA ISCOL@ INTERVENTO IN ASSE I: SCUOLE DEL NUOVO MILLENNIO CREAZIONE NUOVO POLO SCOLASTICO NEL COMUNE DI UTA

Il SINDACO
Giacomo Porcu

RESPONSABILE UNICO DEL PROCEDIMENTO
Ing. Marcello Figus

Rossiprodi Associati srl (Mandataria RTP) *(progetto architettonico, coordinamento)* *via Marconi 29, 50131 Firenze -Tel: 055583759 Fax 0557349005* pec: rossiprodi@pec.it **firmato digitalmente**	**COLUCCI & PARTNERSStudio Associato (Mandante RTP)** *(progetto architettonico) Piazzetta del Gelso 4, 56025 Pontedera (PI)* **firmato digitalmente**
TELLUS ENGINEERING srl (Mandante RTP) *(progetto strutture, rilievi e indagini preliminari) via Genova 6, 09125 Cagliari* **firmato digitalmente**	**OMEGA ENGINEERING INGEGNERI ASSOCIATI (Mandante RTP)** *(progetto impianti, progetto antincendio) via G. Ravizza 22/b, 56121 Pisa* **firmato digitalmente**
GEOPROGETTI Studio Associato (Mandante RTP) *(aspetti geologici) via Venezia 77, 56038 Ponsacco (PI)* **firmato digitalmente**	**Arch. ANDREA GUIDI (Mandante RTP)** *(giovane professionista) Località Molino Giusti 5, 55040 Stazzema (LU)* **firmato digitalmente**
Ing. Daniele Mariotti - Rossiprodi Associati srl *(coordinamento della sicurezza in fase di progettazione) via Marconi 29, 50131 Firenze -Tel: 055583759* danielemariotti@rossiprodi.it **firmato digitalmente**	**Ing. Iunior Alessandra Taccori** *(acustica) Via San Gemiliano 77, 09028 Sestu (CA) Tel: 340 9870215 alessandra.taccori@tiscali.it alessandra.taccori@ingpec.eu* **firmato digitalmente**

PROGETTO ESECUTIVO

ELABORATI GENERALI

Armatura aggiuntiva solaio piano copertura - Blocco D

SCALA: 1:50 — PE ST PI 97 02

AGG.:	DATA:	DESCRIZIONE:	AGG.:	DATA:	DESCRIZIONE:
0	03/2021	EMISSIONE			
1	05/2021	VALIDAZIONE			
2	06/2021	VALIDAZIONE			